1118－1

ノンシールポンプ　データシート
（セントリフューガルキャンドモータポンプ）

HC21C-A2CAC-01D1MP-CAF4

顧客名	KKニフポン		顧客図番 KP61-0217E-DS 改訂
最終客先名	KKニフポン	カワサキセイソウショ チトリコウジョウ	顧客 客先 工事番号
納入先	KKニフポン	カワサキセイソウショ チトリコウジョウ	顧客 仕文番号
装置			品番 EKP61-0217
用途			起案 T 2001-0
機器番号	M-9651		承認 J MOTO 2001-0
台数	1	駆動機 キャンドモータ	
ポンプ製造業者	（株）	型式番号 HC21C-A2	製造番号 EK61-0217E-1

運転条件

液名	ユウキエキ	液量	定格 1
ポンプ温度(℃)	50	吐出圧力(ゲージ) (MPa)	0.324
比重	1.1	吸込圧力	定格
蒸気圧	定格	(ゲージ)	定格 0
粘度	73	差圧	0.324
比熱	3.35	全揚程(m)	30
融点(℃)	20	NPSHA(m)	10
腐食/検査		所動力(kW)	0.08

性能

回転速度(rpm)	2850
NPSHR(RATED)(m)	1.29
最小流量(m³/h)	0.5
回転方向(モータ側より見て)	CW
PUMP EFF(%)	5.3
RATED BHP(KW)	1.67
MAX. BHP(KW)	2.93
HEAD(M)	30
WITH RATED IMP.	

構造

ケーシング構造形式	フート	ケーシング割り	ラジアル
ケーシング形式	シングルボリュート		
最高許容圧力(ゲージ) (MPa)	1	40℃	50
水圧試験圧力(ゲージ) (MPa)	1.5		
インペラ径 (mm)	定格 141	最大 148	最小 118
インペラ支持形式	オーバーハング	インペラ形式	オープン
軸受形式	ジャーナル スリーブ	スラスト	プレーン
軸封装置形式	セルフ（ボンピングニキ）		
段数	1		
ケーシングリング	ナシ	ボトムリング	ナシ
ノズルシール	ナシ	ベース	コモン

ノズル・ポート		サイズ	レイティング	フェーシング	向き
吸込	JIS	50	10	RF	エント
吐出	JIS	40	10	RF	トップ
ケーシング	ドレン	RC 1/2		プラグトメ	
モータ J	IN/OUT	R 1/2			
ケーシング J	IN/OUT	RC 1/2			

ベアリングモニタ　Eモニタ（ケンハガタ）

補助配管

ベースストレーナ (m³/h)	－
ベース配管での圧損(m)	－
外部フラッシュ液体	－
(m³/h)	－
(MPa)	－
ホオンジヨウケン	オンスイ (MAX. 95℃)

材質

ケーシング	SCS14/SUS304
インペラ	SCS14
シャフト	SUS316
ステータライナ（キャン）	SUS316L
ロータスリーブ（キャン）	SUS316L
ベアリング	CG11
シャフトスリーブ	SUS316/HCR
スラストワッシャ	SUS316/HCR
ポンプガスケット	PTFE-GL
モータガスケット	PTFE
ステータバンド	SUS304

電動機

出力(kW)	2.1	同期回転数	3000
電圧(V)/相/周波数(Hz)	200 / 3 / 50		
全負荷電流(A)	10.5	ロック時電流(A)	34
製造業者			
形式	かご形誘導電動機		
絶縁	C	外被/防爆	D2G3
キャンドモータ引込口	28		
キャンドモータ引込口	22		

検査・試験

検査・試験	実施	立会
性能	0	0
水圧	0	－

質量(kg)（ポンプ・モータ合計） 64

（備考）
#1 ブツセイチ ハ ショウニン サレタモノト イタシマス
サーモスタット ハ Bケツテン デス

トソウ　マンセル　7.5BG6/1.5

対質一覧表

FCD450	DUCTILE IRON(ASTM A536-65-45-12)
SCS480	CAST STEEL(ASTM A216 WCB)
S15C	STEEL(JIS G4051 S15C)
SCS13	304 SS CASTING(ASTM CF8)
SCS14	316 SS CASTING(ASTM CF8M)
SUS304	304 STAINLESS STEEL
SUS316	316 STAINLESS STEEL
NC	NAVITELLOY C(TRADEMARK: HAYNES)
CG 1	CARBON GRAPHITE NF 1(---)
NAGAS	NON-ASBESTOS SHEET(---)
PTFE	POLYTETRAFLUORO ETHYLENE(---)
HCR	HARD CHROMIUM PLATING(---)
GRA	GRAPHITE SHEET(---)

1118－2

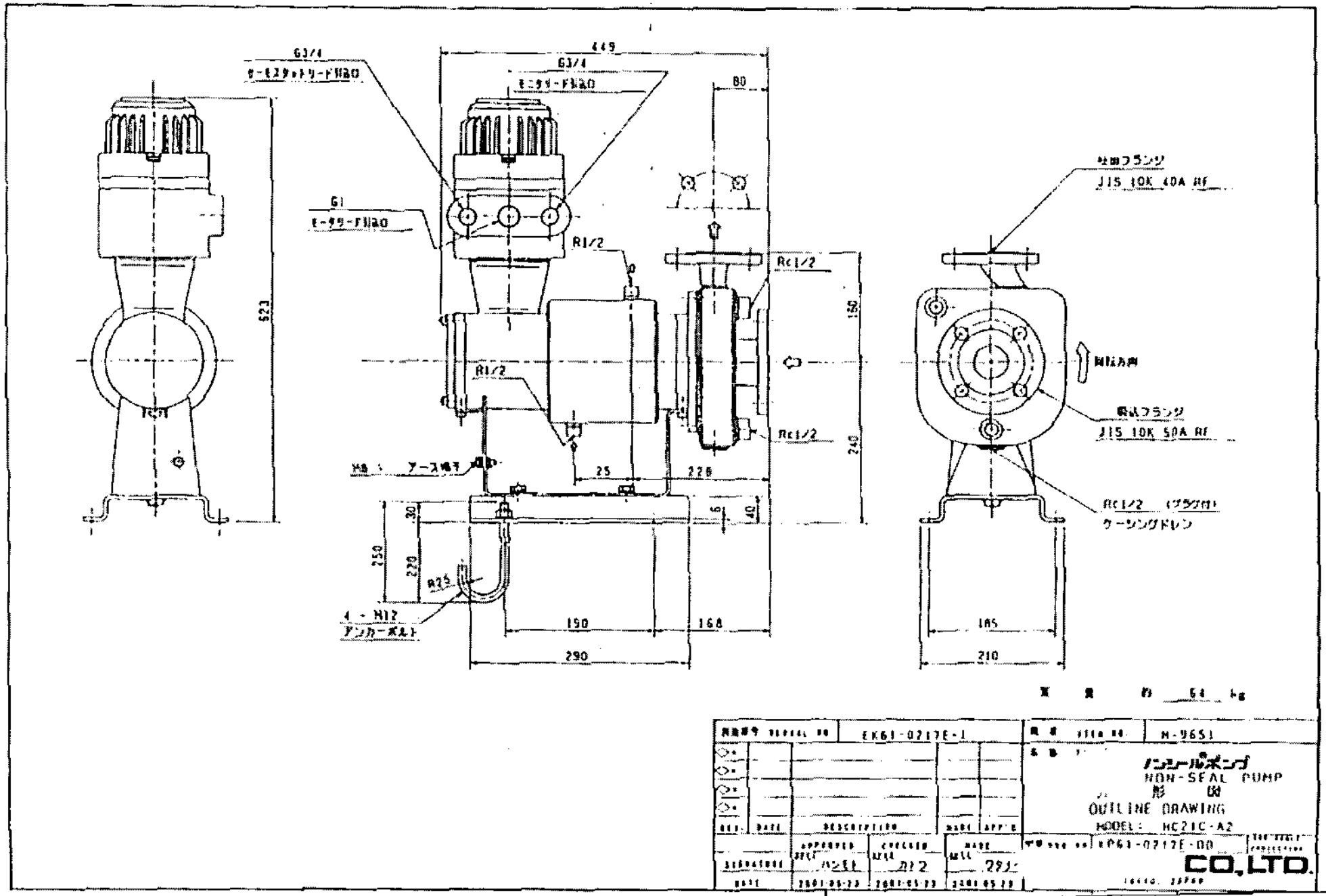
G3/4
G3/4
449
80
G1
R1/2
Rc1/2
Rc1/2
R1/2
523
150
240
25
228
30
250
220
R25
4 - M12
アンカーボルト
190
168
290
165
210
吐出フランジ
JIS 10K 40A RF
吸込フランジ
JIS 10K 50A RF
Rc1/2
クーリングドレン
回転方向
質量 約 64 kg
EK61-0217E-1
N-9651
ノンシールポンプ
NON-SEAL PUMP
外形図
OUTLINE DRAWING
MODEL: HC21C-A2
EK61-0217E-00
CO.,LTD.