別紙1
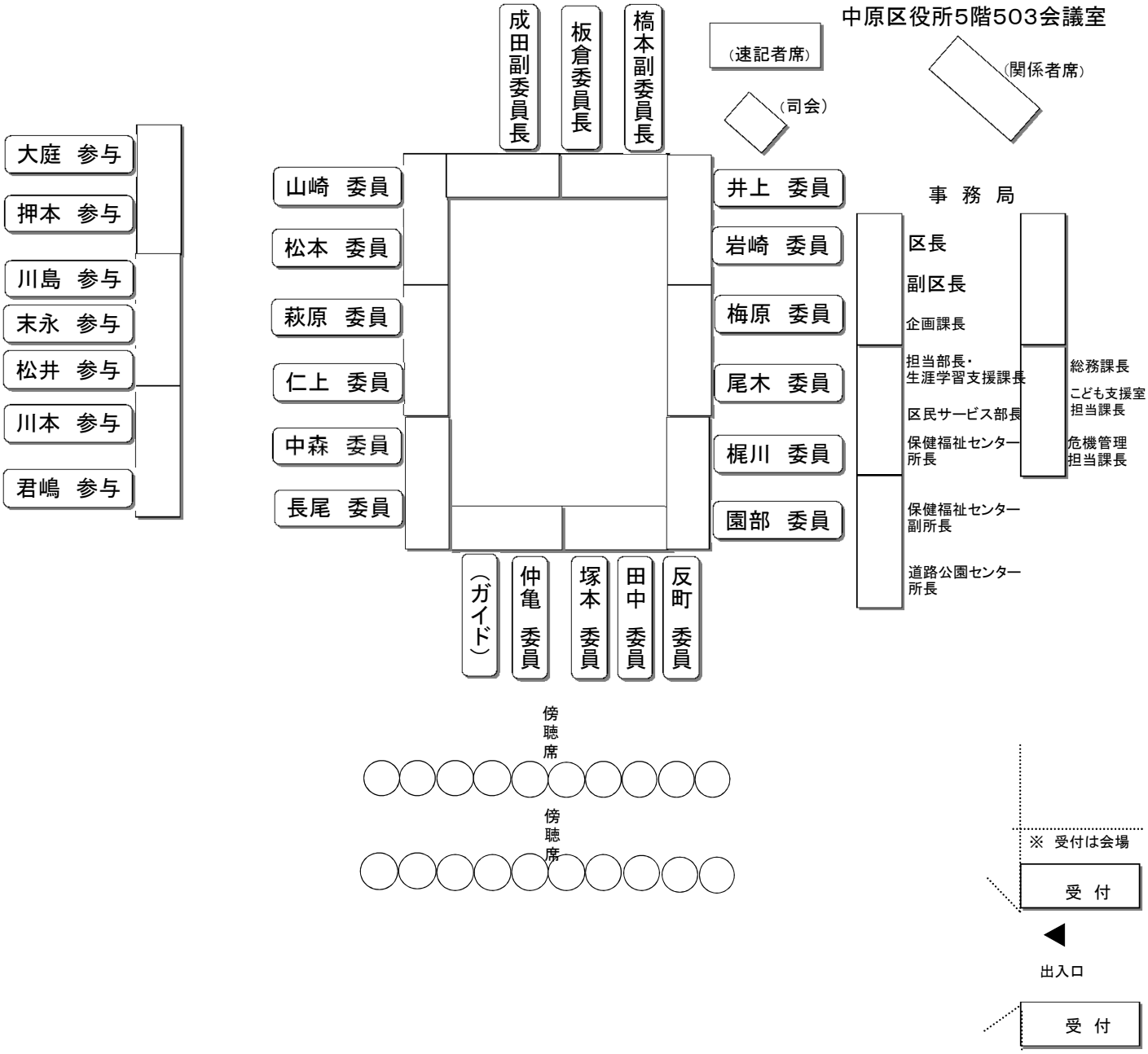
第7回中原区区民会議　席次表