別　表 ― 1　　要領第３条第１項第１号に該当する編入同意等の承認　（建設緑政局長所管事務）

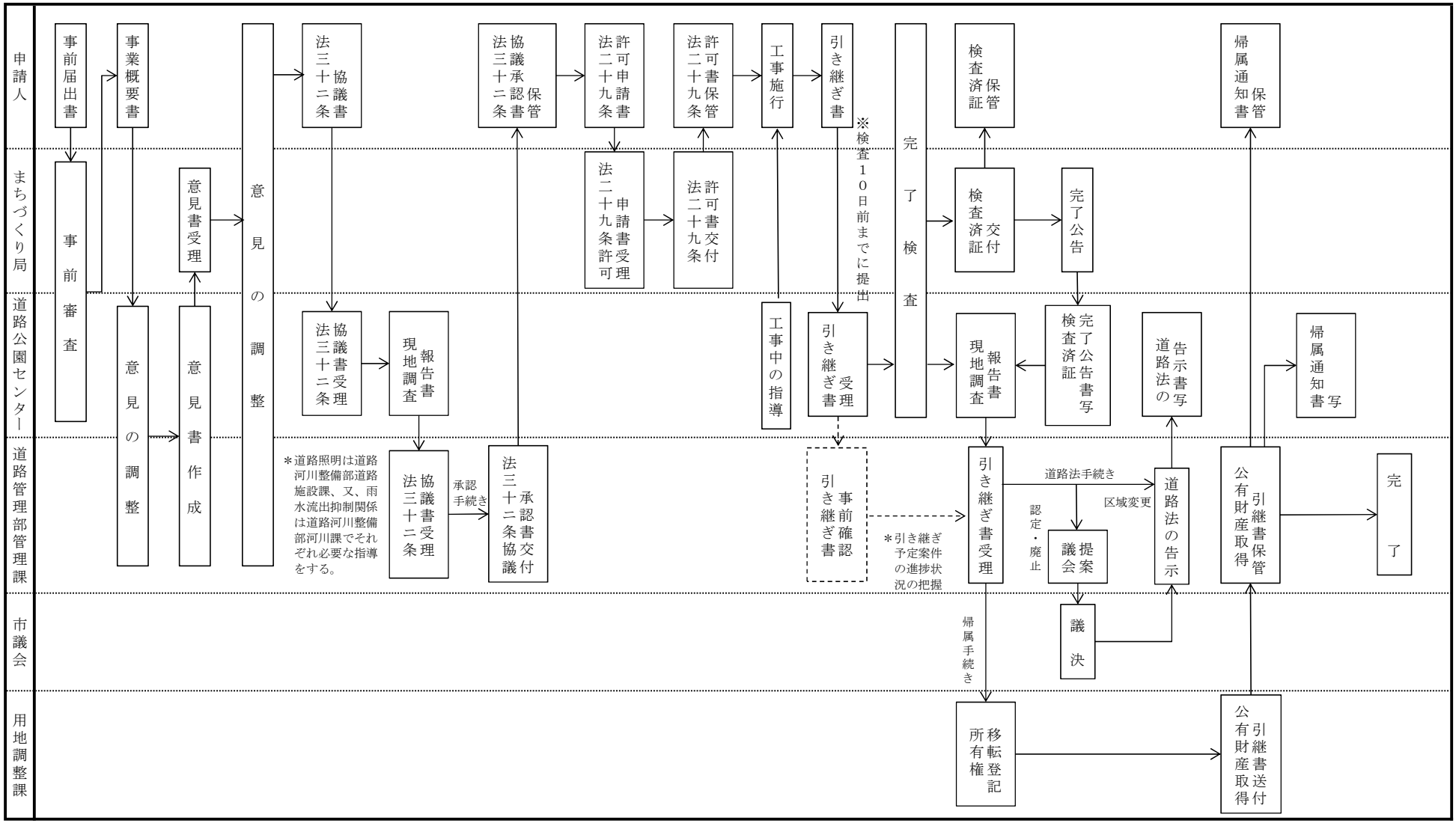
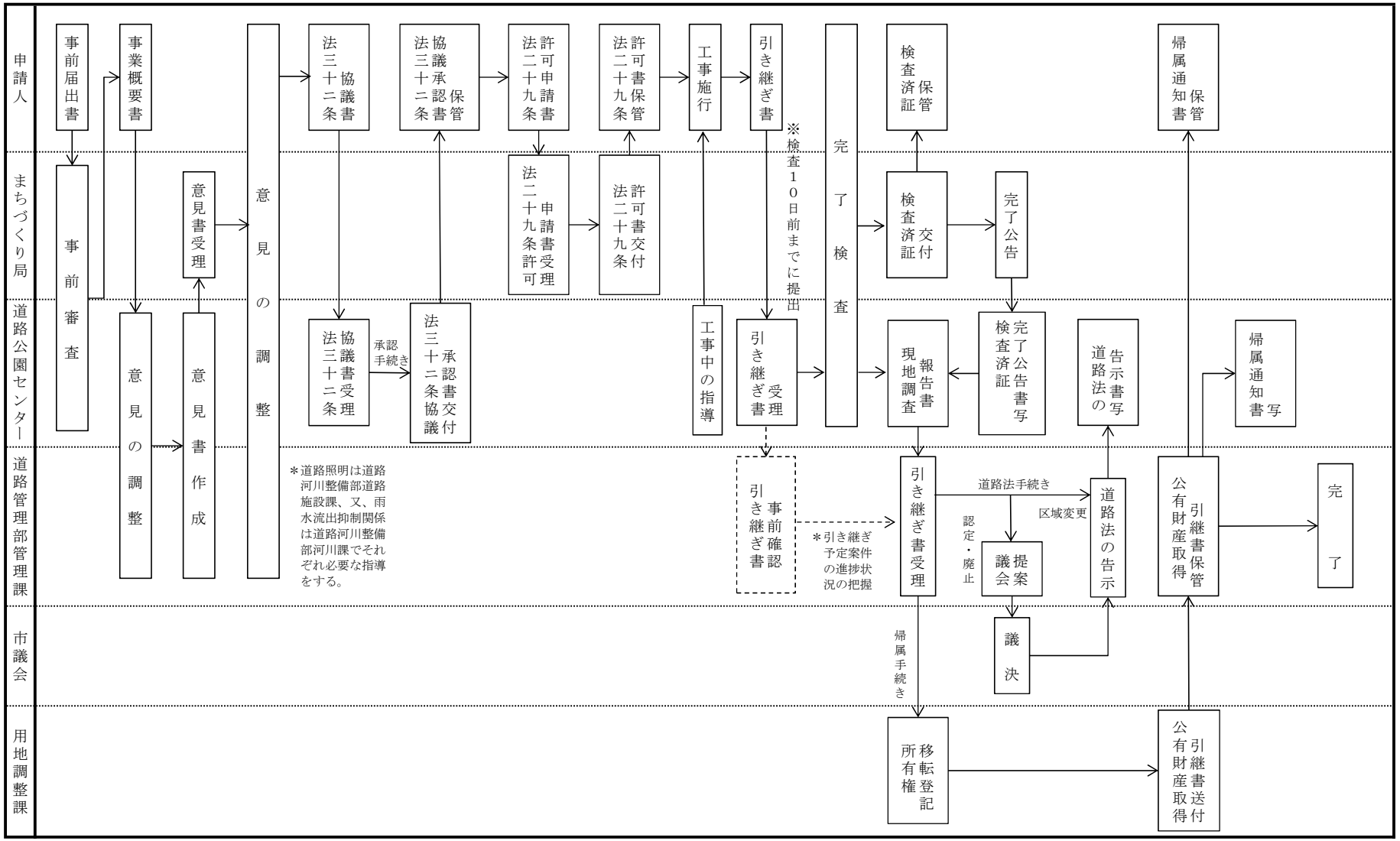
別　表 ― 2　　要領第３条第２項第１号に該当する編入同意等の承認　（区長所管事務）