業務No.	業務番号６
業務名称	小児医療証交付業務

業務フローNo.	2	業務フロー名称	-

事務名称	時期	住民［窓口］	住民［郵送］	住民［オンライン］	事業者（園）［窓口］	事業者（園）［郵送］	事業者（園）［オンライン］	事務処理センター	所管課	その他関係者	RPA等業務効率化ツール※今後使用予定	システム/Office	備考
	通年業務												

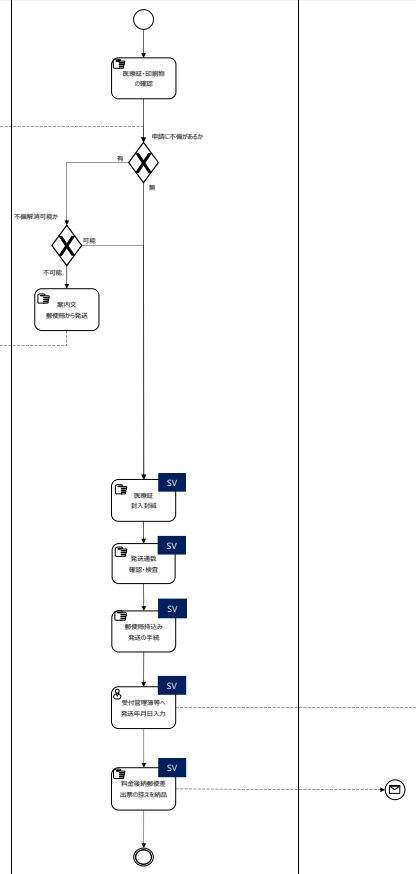

【確認観点】
・印刷物の確認(印字のかすれがないか、同封すべきものが入っているか、氏名ミスがないかなど)

【不備解消】
健康保険情報がマイナンバー情報照会等により不備が解消できるケースがある。

保護者の所得不明やその他申請不備があった場合、
申請データ受付の翌開庁日までに
所得証明提出勧奨通知その他の案内文を郵便局へ差し出し発送する

【封入封緘】
医療証同封チラシと共に医療証発送専用封筒
（宛て名状がなくとも、医療証の記載事項がそのまま宛て名となるような窓付き封筒）
への封入封緘