参考資料２

環境アセスメントに関する手続の流れ
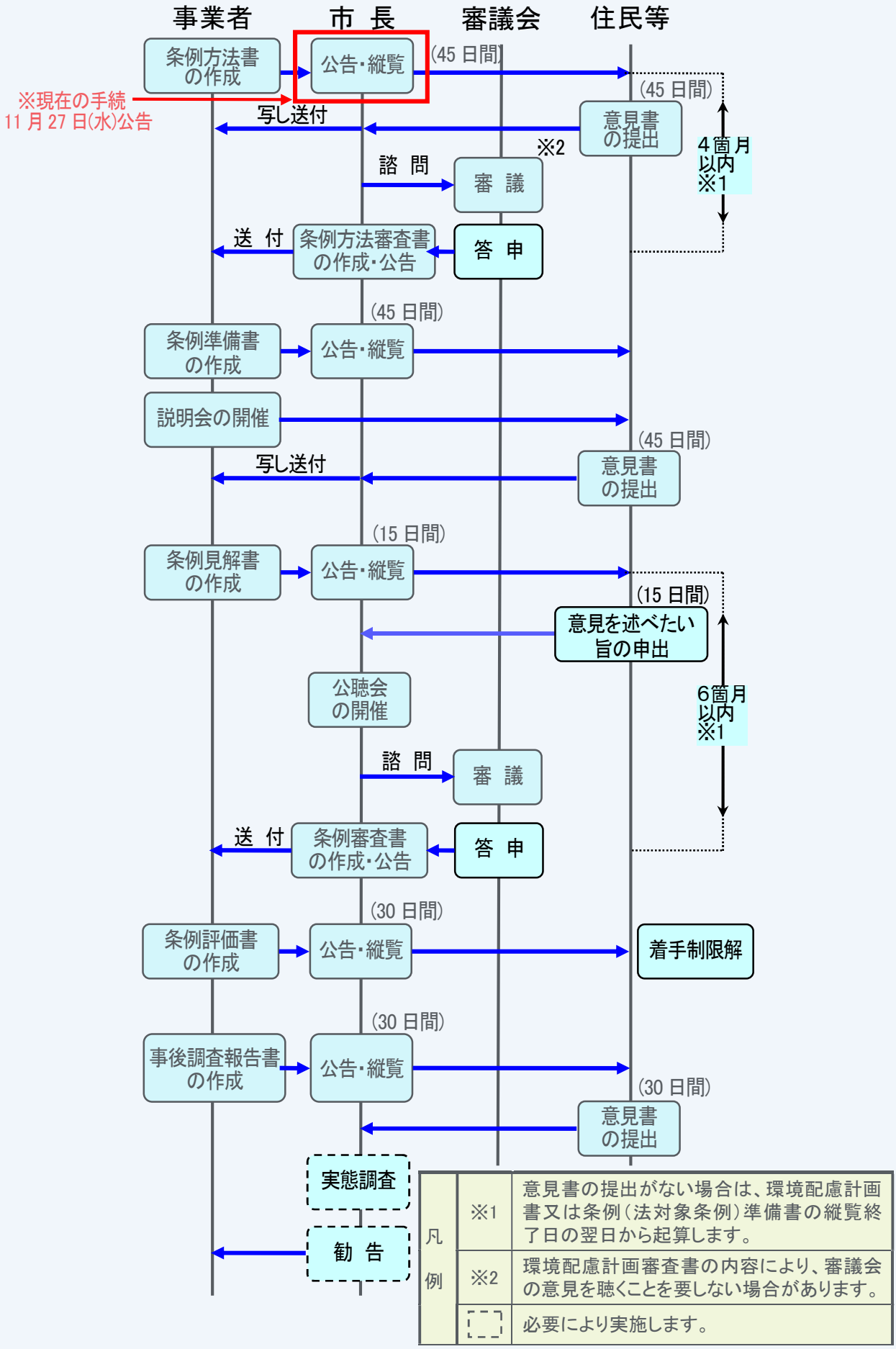
第１種行為の手続（本事業で対象となる手続）