機器表

記号	名称	個数	設置場所	仕様	寸法	材質	電源	容量	備考
[illegible]	[illegible]	1	危険物貯蔵所	1	蓄圧式 [illegible]	[illegible]			
					250φ × 200 m/m × 60 Pa	SUS製フェザーカバー	1	個	25
						SUS製防水網			

凡例

記号	名称	仕様
①	[illegible] 150φ	[illegible]
[illegible]	[illegible]	[illegible]
②	[illegible]	[illegible]
[illegible]	[illegible]	[illegible]
[illegible]	[illegible]	[illegible]
[illegible]	[illegible]	[illegible]
[illegible]	[illegible]	[illegible]
[illegible]	[illegible]	[illegible]

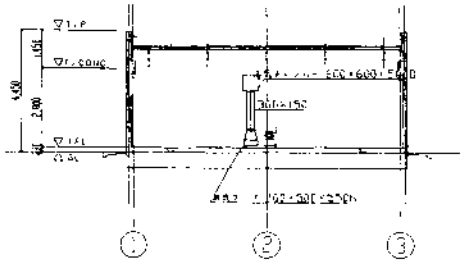

平面図 S=1/100

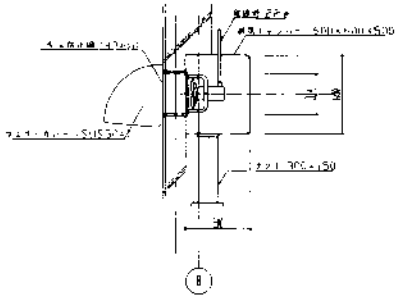

蓄圧式粉末消火設備 S=1/20

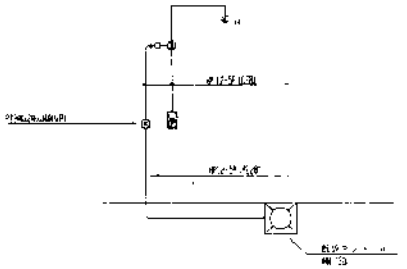

自動火災報知設備 天井面

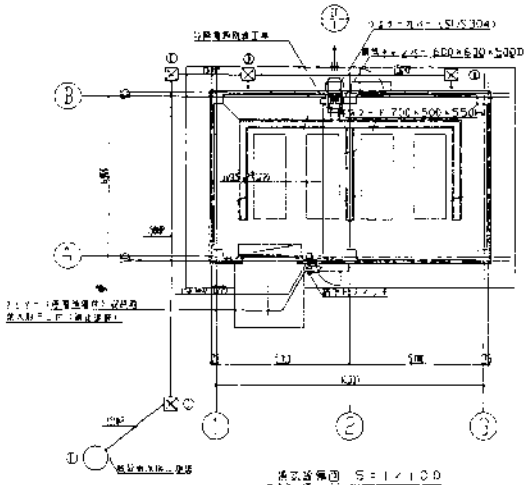

換気設備図 S=1/100

凡例 (消火器配置 H=150)

記号	寸法	容量	数量	マンホール仕様	備考
①	(W)*	50kg	1	自動制御	電源盤
②	(W)*	50kg	1	自動制御	電源盤
③	(W)*	10kg	1	自動制御	電源盤
④	(W)*	7kg	1	自動制御	電源盤
⑤	—	8kg	1		自動

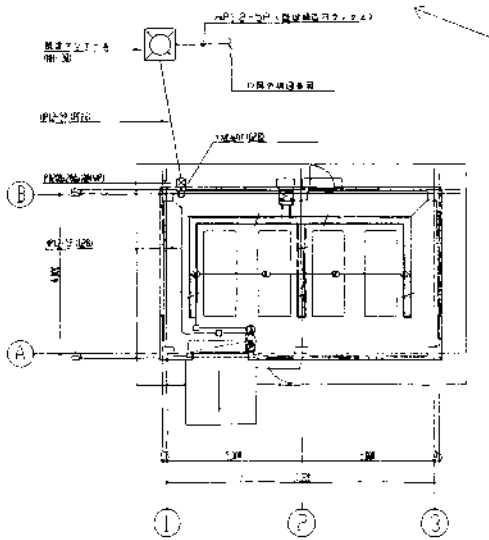

自動火災報知設備 S=1/100

1327

1327-2

AJMF - 001

危険物屋内貯蔵所
換気設備図、自動火災報知設備図
1/100